# Pompa tipo GP-GP/M 11-21
## *Pump type GP-GP/M 11-21*

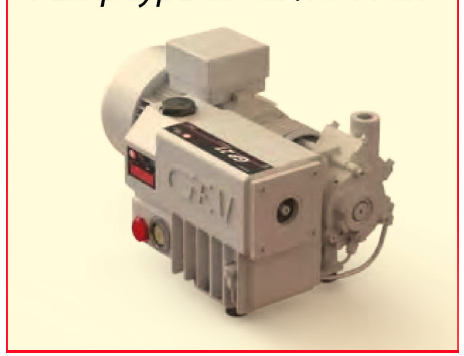

# Pompa tipo GP-GP/M 11-21 ATEX
## *Pump type GP-GP/M 11-21 ATEX*

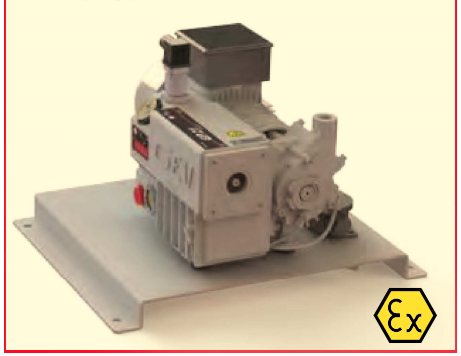



50 Hz

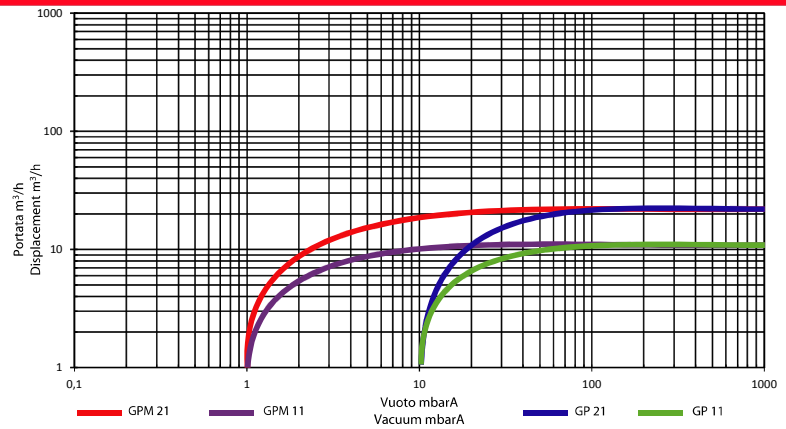


60 Hz

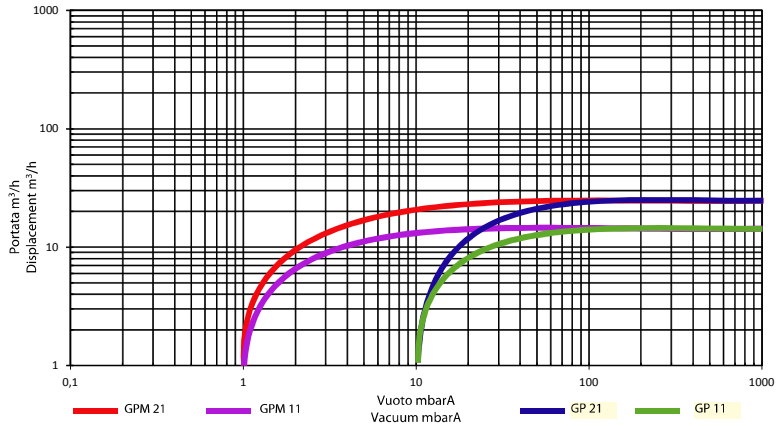


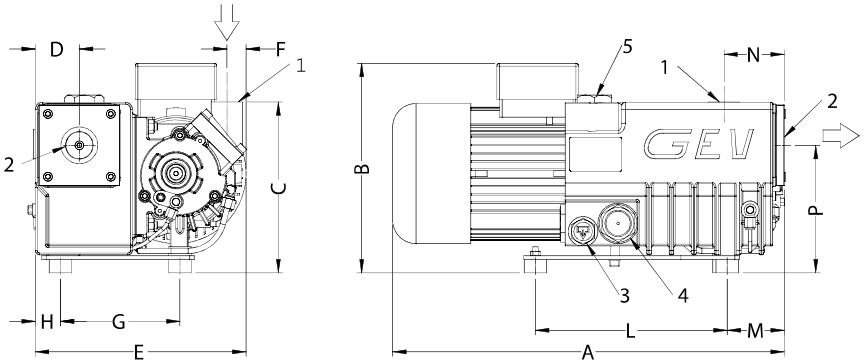


1 Aspirazione
2 Scarico
3 Tappo scarico olio
4 Spia livello olio
5 Tappo carico olio

1 Suction
2 Discharge
3 Oil discharge plug
4 Oil sight glass
5 Oil fill up plug

| | Dimensioni (mm) *Dimension (mm)* | | | | | | | | | | | |
|---|---|---|---|---|---|---|---|---|---|---|---|---|
| GP-GP/M | A | B | C | D | E | F | G | H | L | M | N | P |
| 11 | 436 | 233 | 190 | 49 | 234 | 21 | 133 | 28 | 213 | 63 | 67 | 142 |
| 21 | 436 | 233 | 190 | 49 | 234 | 21 | 133 | 28 | 213 | 63 | 67 | 142 |
| 21F | 410 | 190 | 160 | 49 | 264 | 243 | 133 | 28 | 213 | 63 | 67 | 142 |

Disponibile anche in versione FOOD per settore alimentare
*Pump is available also in FOOD version for food industry*

Disponibile secondo Direttiva ATEX 2014/34/UE
*Pump is available also complying with ATEX Directive 2014/34/EU*

| | | | Tipo di pompa/Frequenza *Pump type/Frequency* | | | | | | | |
|---|---|---|---|---|---|---|---|---|---|---|
| | | | GP11 50Hz | GP11 60Hz | GP/M 11 50Hz | GP/M 11 60Hz | GP21 50Hz | GP21 60Hz | GP/M 21 50Hz | GP/M 21 60Hz |
| Portata nominale | *Displacement* | $m^3/h$ | 11 | 13 | 11 | 13 | 21 | 25 | 21 | 25 |
| Vuoto finale | *Ultimate vacuum* | mbar | 10 | 10 | 1 | 1 | 10 | 10 | 1 | 1 |
| Rumorosità media senza zavorratore | *Noise level without gas ballast* | db (A) | 59 | 61 | 59 | 61 | 62 | 64 | 62 | 64 |
| Vuoto finale con zavorratore | *Ultimate vacuum with gas ballast* | mbar | 14 | 14 | 1,5 | 1,5 | 14 | 14 | 1,5 | 1,5 |
| Quantità max di vapore d'acqua tollerabile con zavorratore | *Max water vapour quantity acceptable with gas ballast* | kg/h | 0,1 | 0,3 | 0,1 | 0,3 | 0,3 | 0,7 | 0,3 | 0,7 |
| Tensione standard | *Standard voltage* | V | 230/400 | 460 | 230/400 | 460 | 230/400 | 460 | 230/400 | 460 |
| Potenza motore | *Motor power* | kW | 0,55 | 0,75 | 0,55 | 0,75 | 0,75 | 1,1 | 0,75 | 1,1 |
| Velocità di rotazione | *R.P.M.* | g/1' | 1450 | 1750 | 1450 | 1750 | 2800 | 3400 | 2800 | 3400 |
| Peso con olio | *Weight with oil* | kg | 19 | 19 | 19 | 19 | 20 | 20 | 20 | 20 |
| Quantità d'olio | *Oil quantity* | l | 0,5 | 0,5 | 0,5 | 0,5 | 0,5 | 0,5 | 0,5 | 0,5 |
| Attacco aspirazione | *Inlet connection* | | ½" GAS | ½" GAS | ½" GAS | ½" GAS | ½" GAS | ½" GAS | ½" GAS | ½" GAS |
| Attacco scarico | *Outlet connection* | | 1" GAS | 1" GAS | 1" GAS | 1" GAS | 1" GAS | 1" GAS | 1" GAS | 1" GAS |

GENERAL EUROPE VACUUM S.r.l.
Tecnologie Del Vuoto